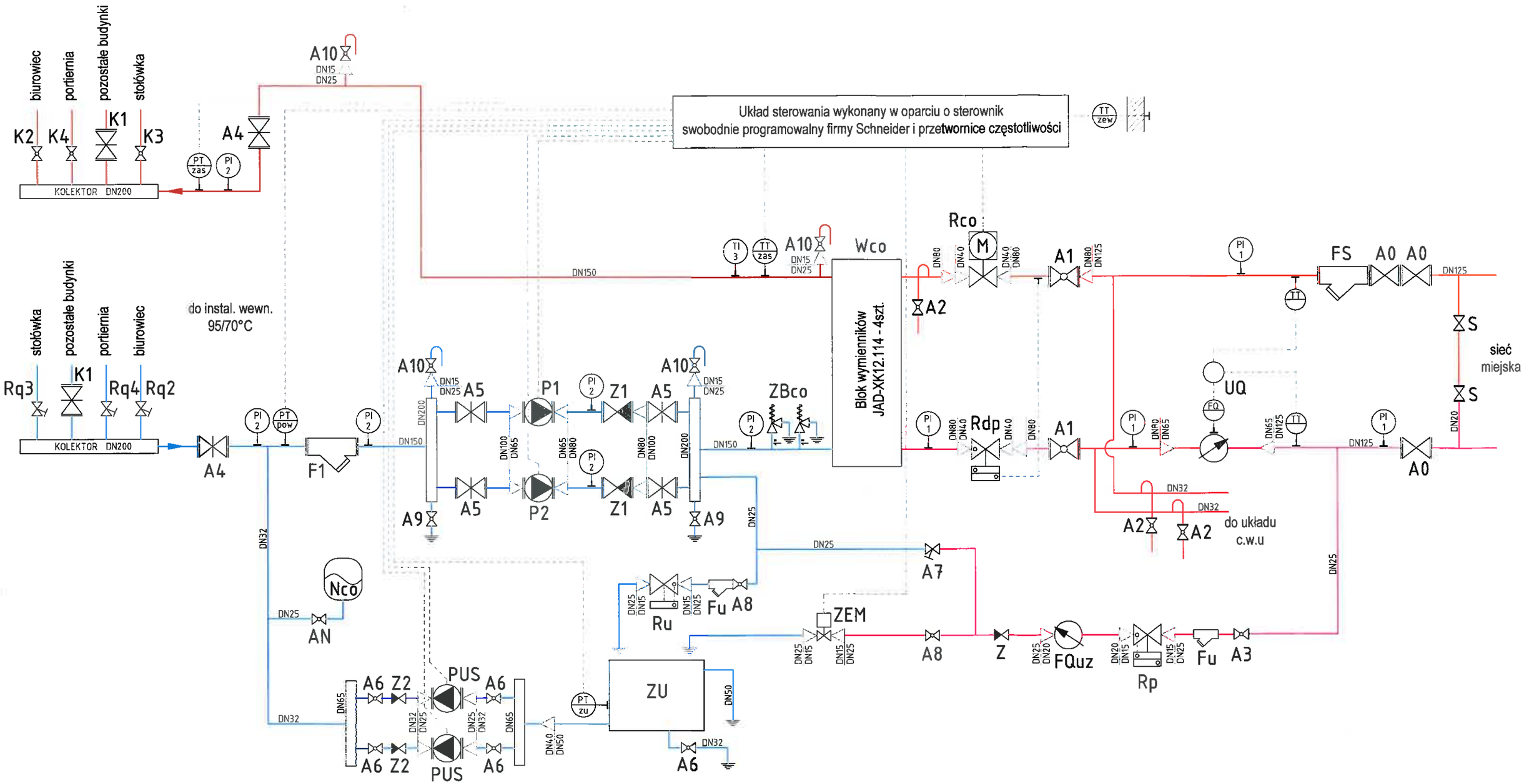

Data: 02.2019	Skala:	Podpis:	Adres: Budynki MZK w B-B, ul.Długa 50	
			Tytuł: Schemat montażowy - blok c.o./went.	
Opracował:	mgr inż. B. Król		Inwestor: P.K."Therma" Sp. z o.o.	Nr rysunku: 1
Sprawdził:	mgr inż. T. Berowski			

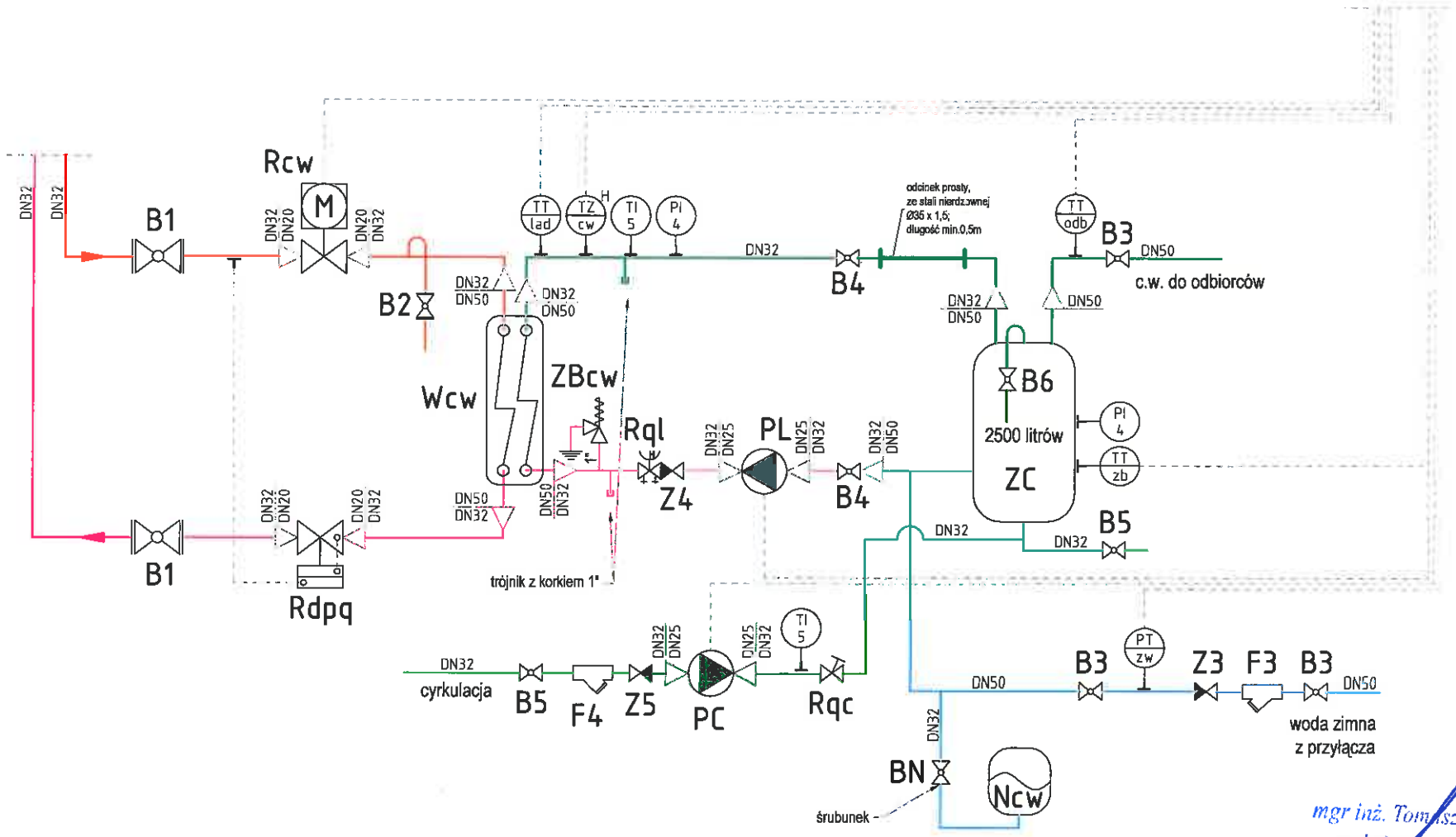

mgr inż. Tomasz Berowski
upr. bud. nr [illegible]
264/94 [illegible]
Członek SOIiB nr ewid. SLK/IS/0257/03

Data: 02.2019	Skala:	Podpis:	Adres: Budynki MZK w B-B, ul.Długa 50	
			Tytuł: Schemat montażowy - blok c.w.u	
Opracował:	mgr inż. B. Król		Inwestor: P.K."Therma" Sp. z o.o.	Nr rysunku: 2
Sprawdził:	mgr inż. T. Berowski			

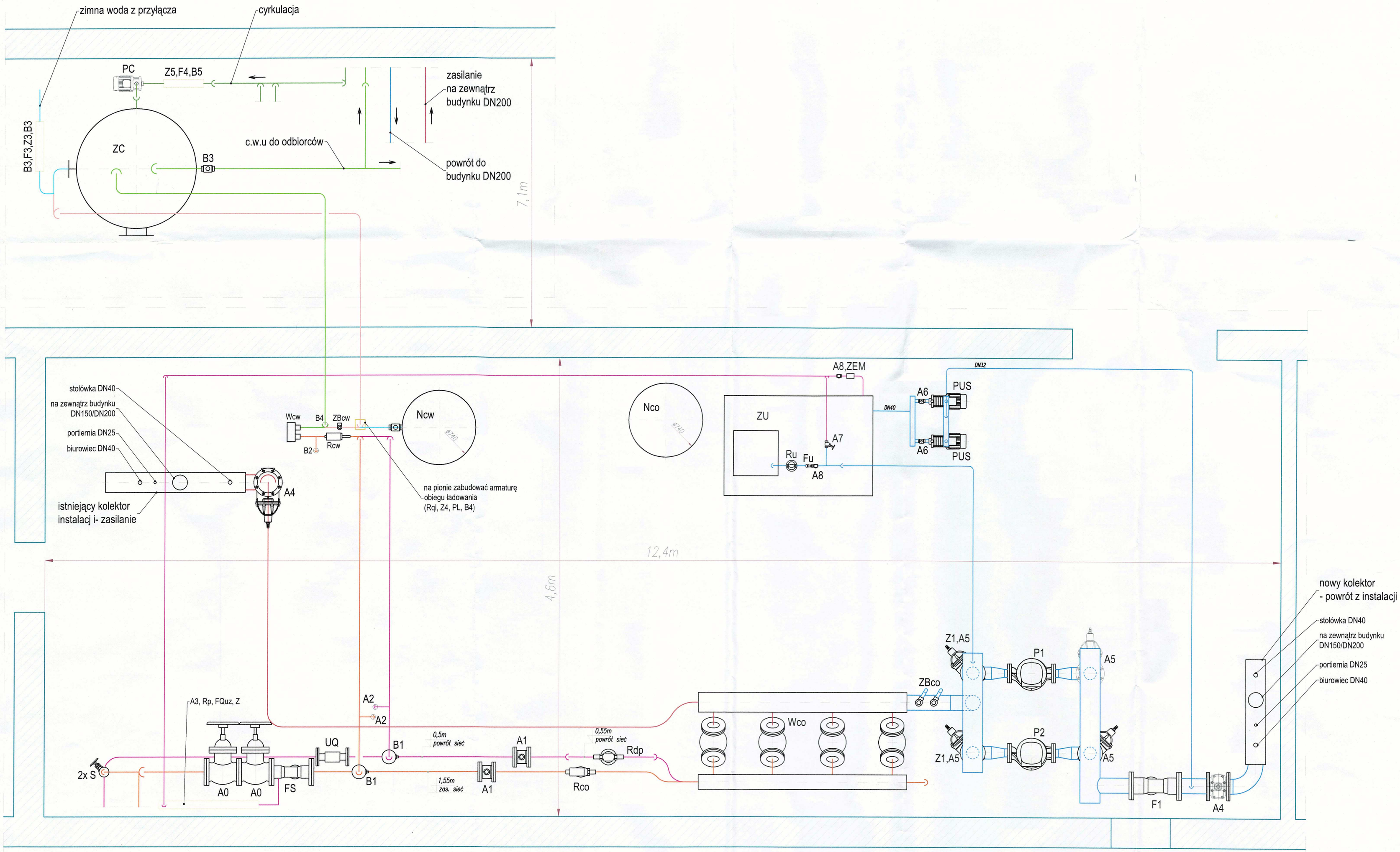

Data:	Skala:	Podpis:	Adres:	
02.2019	1:25		Budynki MZK w B-B, ul.Długa 50	
			Tytuł: Rzut pomieszczenia wymiennikowni	
Opracował:	mgr inż. B. Król		Inwestor: P.K."Therma" Sp. z o.o.	Nr rysunku: 3
Sprawdził:	mgr inż. T. Berowski			